KUIVATUS

vas.

oik.

60

55

50

0.0300

0.0003

Alin rakentamiskorkeus
pysyvien rakenteiden
osalta 55,30-55,35

VESIJOHTO	LAEN KORKEUS PUTKEN MITAT, LAATU	
	PAALU	
HULEVESIVIEMÄRI	SISÄPOHJAN KORKEUS PUTKEN MITAT, LAATU	
	PAALU KAIVOVÄLI, KALTEVUUS	
JÄTEVESIVIEMÄRI	SISÄPOHJAN KORKEUS PUTKEN MITAT, LAATU	
	PAALU KAIVOVÄLI, KALTEVUUS	
PUTKIEN PERUSTAMISTAPA		
PÄÄLLYSRAKENNE		
MATKA	0.00 / 0.00 / 0.30 / 110.89 / 113.39	
KALTEVUUS / PYÖRISTYSSÄDE	-0.0300 / -0.0003	
TASAUSVIIVAN KORKEUS	56.00 / 55.93 / 55.92 / 55.92 / 55.92 / 55.92 / 55.91 / 55.91 / 55.91 / 55.91 / 55.90 / 55.90	
MAANPINNAN KORKEUS	55.79 / 55.61 / 55.98 / 55.73 / 55.69 / 55.44 / 55.87 / 55.80 / 55.64 / 55.97 / 55.93 / 55.89 / 55.88	
PAALUTUS	0 / 50 / 100 / 150 / 113.39	
KAAREVUUS	Sr	
AJORADAN SIVUKALTEVUUS		

TYYPPIPOIKKILEIKKAUS PAALULTA 50

1:100

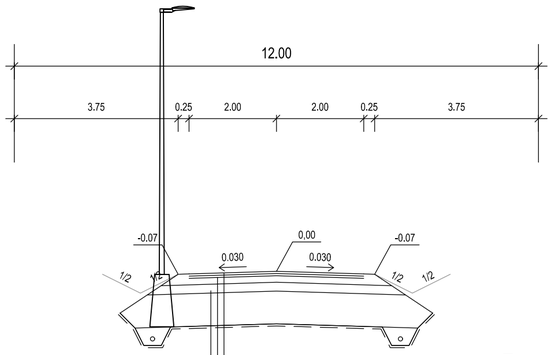

PÄÄLLYSTEEN YLÄOSA	Ab 16/120	5 cm	173 MN/m2
PÄÄLLYSTEEN ALAOSA	KaM 0-32	5 cm	136 MN/m2
KANTAVAKERROS	KaM 0-56	15 cm	129 MN/m2
JAKAVAKERROS	KaM 0-56	20 cm	88 MN/m2
SUODATINKERROS	HK	75 cm	42 MN/m2
SUODATINKANGAS N 3			20 MN/m2
YHTEENSÄ		120 cm	

Merkki	Muutos	Pvm	Suunn.	Tark.

Hankkeen nimi

Taanilan asemakaavan katujen katusuunnitelma

Piirustuksen sisältö

Pituusleikkaus K8

Piirustuksen sisältö

Ins.tsto Solutra Oy

Tilaaja

YLIVIESKAN KAUPUNKI

Pvm	Suunn.	Mikko Merikanto	Pvm	Tark.	Karoliina Mustonen
30.4.2019	Tark.	Topi Hyötylä			

Koordinaattijärjestelmä	Korkeusjärjestelmä	Mittakaava	Piir.nro
ETRS-GK25	N2000	1:1000/1:100	R3-8