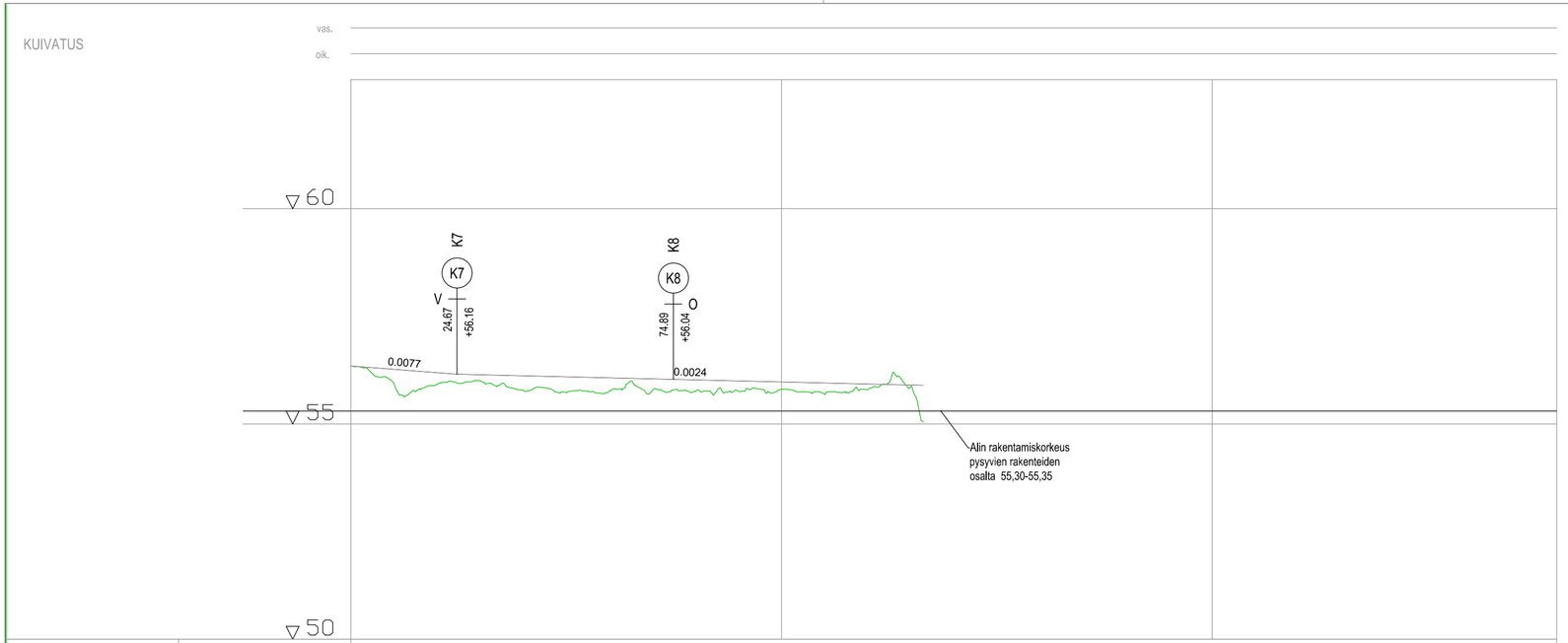

VESIJOHTO	LAEN KORKEUS PUTKEN MITAT, LAATU	
	PAALU	
HULEVESIVIEMÄRI	SISÄPOHJAN KORKEUS PUTKEN MITAT, LAATU	
	PAALU KAIVOVÄLI, KALTEVUUS	
JÄTEVESIVIEMÄRI	SISÄPOHJAN KORKEUS PUTKEN MITAT, LAATU	
	PAALU KAIVOVÄLI, KALTEVUUS	
PUTKIEN PERUSTAMISTAPA		
PÄÄLLYSRAKENNE		
MATKA	0.00 / 24.67 / 108.27 / 132.94	
KALTEVUUS / PYÖRISTYSSÄDE	24.67 -0.0077 / 108.27 -0.0024	
TASAUSVIIVAN KORKEUS	56.35 / 56.27 / 56.19 / 56.14 / 56.12 / 56.10 / 56.07 / 56.05 / 56.02 / 56.00 / 55.98 / 55.95 / 55.93 / 55.91	
MAANPINNAN KORKEUS	56.35 / 55.94 / 55.92 / 56.00 / 55.78 / 55.73 / 55.76 / 55.78 / 55.76 / 55.76 / 55.80 / 55.69 / 55.80 / 55.86	
PAALUTUS	0 / 50 / 100 / 150	
KAAREVUUS	Sr 32.94	
AJORADAN SIVUKALTEVUUS		

TYYPPIPOIKKILEIKKAUS PAALULTA 40

1:100

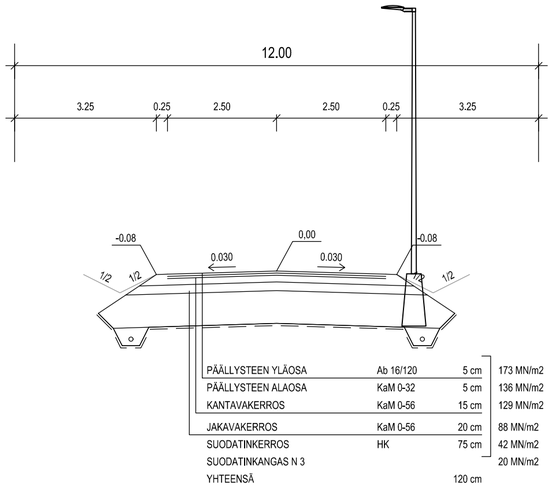

Merkki	Muutos	Pvm	Suunn.	Tark.

Hankkeen nimi

Taanilan asemakaavan katujen katusuunnitelma

Piirustuksen sisältö

Pituusleikkaus K6

Piirustuksen sisältö

Ins.tsto Solutra Oy

Tilaaja

YLIVIESKAN KAUPUNKI

Pvm	Suunn.	Pvm	Tark.
30.4.2019	Mikko Merikanto		Karoliina Mustonen
	Tark. Topi Hyötylä		

Koordinaattijärjestelmä	Korkeusjärjestelmä	Mittakaava	Piir.nro
ETRS-GK25	N2000	1:1000/1:100	R3-6